HALLEN FÜR DIE LANDWIRTSCHAFT

E·L·F
HALLEN UND MASCHINENBAU

HALLEN SIND UNSERE LEIDENSCHAFT

Maschinenhalle • Lagerhalle • Stall • Werkstatt • Unterstand

Wir leben für unsere zufriedenen Kunden!

Die Philosophie unseres Unternehmens basiert auf vertrauensvoller Partnerschaft. Das Streben nach Zufriedenheit und dauerhafter Zusammenarbeit mit unseren Kunden sowie auch Mitarbeitern ist Grundlage unseres täglichen Handelns. Qualität und Termintreue ist für uns genauso selbstverständlich wie die verabredungsgemäße Auftragserfüllung.

Ihre 11 E.L.F-Vorteile:

1. **Unsere Mitarbeiter haben Kompetenz und Erfahrung aus über 4.000 Hallen-Projekten.**
2. **Unsere Gebietsverkaufsleiter beraten Sie individuell vor Ort und planen mit Ihnen Ihre neue Halle. Sie betreuen das Projekt während der Bauphase vor Ort.**
3. **Wir bieten ein breites Programm mit Hallen für jede landwirtschaftliche Nutzung.**
4. **Unser Zubehör-Programm von namhaften Herstellern eröffnet Ihnen vielfältige Möglichkeiten.**
5. **Fundamente sind einfach und kostengünstig konzipiert, Eigenleistungen sind möglich.**
6. **Für die Lackierung verwenden wir sehr hochwertigen 2-Komponenten-Acrylatlack, der DLG-getestet ist.**
7. **Wir garantieren hohe Passgenauigkeit durch eigene Produktion in unserem deutschen Werk.**
8. **Produktion nach den neuesten Fertigungs- und Konstruktionsrichtlinien mit eigener Qualitätssicherung.**
9. **Produktion und Montage gehören für uns zusammen. Wir übernehmen die Gewährleistung.**
10. **Wir bauen schlüsselfertig aus einer Hand, von der Planung bis zur Fertigstellung.**
11. **Unsere Hallen sind auch als Ausbauvariante erhältlich. So bleiben Sie flexibel.**

HALLENBAU IN PERFEKTION

HALLEN UND MASCHINENBAU

Unser Werk in Holzminden: Hier werden mehr als 300 Hallen im Jahr gefertigt.

Beratung

Mit unserem erfahrenen Außendienst betreuen wir unsere Kunden in ganz Deutschland direkt vor Ort. Wir legen dabei sehr viel Wert auf die persönliche Beratung und Baubetreuung. Gerne nennen wir Ihnen Referenzen über realisierte Bauvorhaben. Nutzen Sie unsere Erfahrungen aus mehr als 4.000 Projekten.

Planung

Wir sind bauvorlageberechtigt und können aufgrund dessen den Bauantrag für Ihr Vorhaben stellen. Als Systemhallenbauer verfügen wir über eine Vielfalt von technischen Detaillösungen und langjährige Erfahrung. So können wir Sie kompetent bei der Realisierung Ihres Bauvorhabens unterstützen. Selbstverständlich beachten wir bei unseren Hallen die aktuellen internationalen Normen des Eurocodes (EC3).

Konstruktion/Produktion

Unsere Hallen bieten durch die spezielle E.L.F-Rahmeneckenkonstruktion mehr Durchfahrts-/Lagerhöhe im Bereich der Traufenstiele. Ihr Vorteil: Maximale Raumnutzung und mehr Wirtschaftlichkeit.

Unsere Hallen werden nach EN15614-1 gefertigt. Die gestrahlten, warmgewalzten Profile nach DIN EN 10025-2 werden von unseren qualifizierten Facharbeitern verarbeitet. Die Stahlkonstruktion und Hallenkomponenten werden per CAD exakt konstruiert. Unsere CNC-Bearbeitungszentren nutzen dann diese Daten für die Fertigung in unserer modernen Produktionsanlage – so erreichen wir höchste Qualität und Passgenauigkeit.

Hohe Ansprüche erfüllt auch der für die Lackierung der Stahlteile verwendete Lack. Er ist DLG-getestet.

Montage

Eine perfekte Halle erfordert eine sorgfältige Montage: Dafür stehen unsere geschulten Montageteams, die regelmäßig fortgebildet werden.

Partnerschaft/Vertriebspartner

E.L.F Hallen bietet für Architektur- und Ingenieurbüros sowie Bauunternehmen eine kooperative Partnerschaft. Als marktführendes Unternehmen im System-Stahlhallenbau greifen Sie auf unser kompetentes Team zurück. Sie erhalten neben ansprechenden Werbeunterlagen eine individuelle Beratung, qualifizierte Kalkulationen sowie Konstruktionsunterstützung.

Exakte Produktion

Durch unsere CNC Bearbeitungszentren und die konsequente Nutzung von Schweißschablonen erreichen wir beste Passgenauigkeit. Zusätzlich wird der Korrosionsschutz gesteigert, weil Sägen und Bohren an der Baustelle bzw. bei der Montage entfällt.

Hochwertige Lackierung

Unsere Stahlkonstruktion ist sandgestrahlt. Der 2-Komponenten-Acrylatlack wird in einer Schicht als Grundierung und Decklack elektrostatisch aufgebracht. Anschließend wird die Konstruktion in der Trockenkammer getrocknet. Mit diesem aufwändigen Verfahren erreichen wir Schichtstärken von 80 bis 110 μm.

Diese Lackierung bietet einen sehr hohen Korrosionsschutz und ist auch für die Lagerung von Lebensmitteln bestens geeignet. Der erfolgreiche DLG-Focus-Test beweist die hohe Qualität.

QUALITÄTSMANAGEMENT

HALLEN UND MASCHINENBAU

Überzeugende Qualität

Unsere Produktion in Holzminden fertigt auf höchstem Qualitätsniveau und ist nach den aktuellsten Normen zertifiziert.

Unsere Zertifikate

- EG-Zertifikat nach EN 1090-2 EXC3
- Herstellerqualifikation nach DIN EN ISO 15614-1

Sie können unsere Zertifikate unter www.elf-hallen.de online einsehen. Nutzen Sie den QR Code um direkt auf die Zertifikatsseite weitergeleitet zu werden.

Wir wurden geprüft bzw. zertifiziert von:

Wählen Sie zwischen verschiedenen Pultdachhallen

Wir bieten zwei verschiedene Pultdachhallen an, die sich in der Dacheindeckung unterscheiden:

E.L.F-PHO-Halle

1. Halle: Stahlkonstruktion
2. Unterkonstruktion Dach: sendzimirverzinkte Stahl-Z-Pfetten
3. Dacheindeckung: Stahltrapezblech oder Sandwichelemente

E.L.F-PHW-Halle

1. Halle: Stahlkonstruktion
2. Unterkonstruktion Dach: sendzimirverzinkte Stahl-Z-Pfetten
3. Dacheindeckung: Wellfaserzementplatten

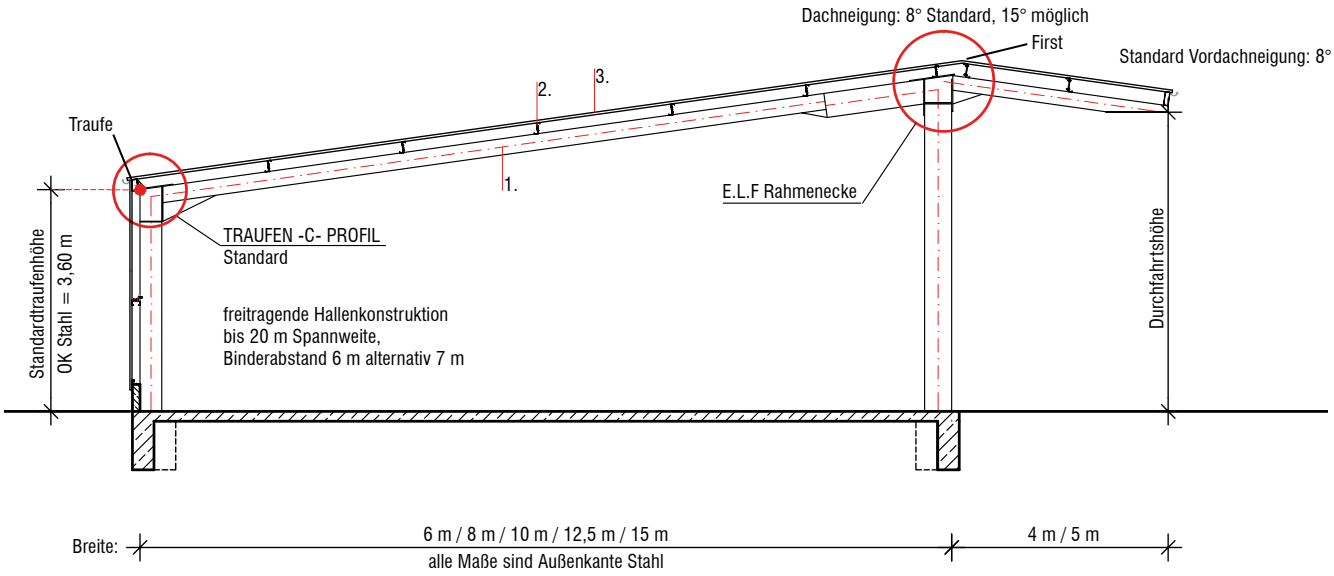

EINFACH & PREISWERT

E·L·F
HALLEN UND MASCHINENBAU

Das spricht für eine Pultdachhalle:

- optimale Traufenhöhe durch E.L.F Rahmenecke
- Die Hallenkonstruktionen sind hervorragend für die Solartechnik geeignet.
- preiswerte Hallenvariante (Kosten-Nutzen-Verhätlnis)
- Als Anschleppung an vorhandene Gebäude sehr gut geeignet.

Unsere Serien-Pultdachhallen können mit einem bis 5 m auskragenden Vordach ausgestattet werden. Dadurch gewinnen Sie zusätzliche Unterstellmöglichkeiten z.B. für Maschinen.

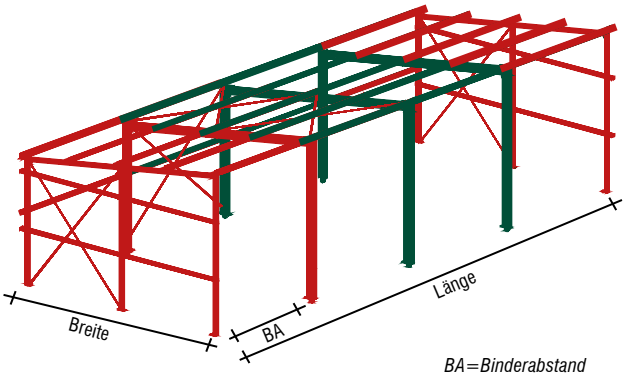

BA=Binderabstand
Rot=Grundelement
Grün=Eweiterungselement

E.L.F Pultdachhallen PHO / PHW alle Angaben in Meter

Bezeichnung	600	800	1000	1250	1500	2000
Hallenbreite (Außenmaß Stahlgebinde)	6,00	8,00	10,00	12,50	15,00	20,00
Länge Grundelement[2]	12,00 oder 14,00	12,00 oder 14,00	12,00 oder 14,00	12,00 oder 14,00	12,00 oder 14,00	12,00 oder 14,00
Länge Erweiterungselement[3]	6,00 oder 7,00	6,00 oder 7,00	6,00 oder 7,00	6,00 oder 7,00	6,00 oder 7,00	6,00 oder 7,00
Standardtraufenhöhe ab	3,60	3,60	3,60	3,60	3,60	3,60
Standardfirsthöhe ab	4,44	4,72	5,01	5,36	5,71	6,41
Außenmaß m. Stahltrapezblechverkleidung	6,37	8,37	10,37	12,87	15,37	20,37
Durchfahrtshöhe unter dem 4 m Vordach, DN 8°	3,76	4,04	4,33	4,68	5,03	5,73
Durchfahrtshöhe unter dem 5 m Vordach, DN 8°	-	-	4,19*	4,54*	4,89	5,59

ACHTUNG: Beim Anbau von Vordächern bitte die Möglichkeit der Traufenerhöhung berücksichtigen.
Wir beachten bei unseren Hallen die neuen Wind- und Schneelastnormen nach Euro Code 3.

*) auf Anfrage
[2]) doppelter Binderabstand (6 oder 7 m möglich)
[3]) je nach gewähltem Binderabstand

E.L.F-SATTELDACHHALLEN - SHO / SHW

Der Klassiker mit unzähligen Varianten

Die freitragende Stahlrahmenkonstruktion wird nach neuesten Normen mit unterschiedlichen Dacheindeckungen gefertigt:

E.L.F-SHO-Halle

1. Halle: Stahlkonstruktion
2. Unterkonstruktion Dach:
   sendzimirverzinkte Stahl-Z-Pfetten
3. Dacheindeckung:
   Stahltrapezblech oder Sandwichelemente

E.L.F-SHW-Halle

1. Halle: Stahlkonstruktion
2. Unterkonstruktion Dach:
   sendzimirverzinkte Stahl-Z-Pfetten
3. Dacheindeckung: Wellfaserzementplatten

Dacheindeckung

Es werden wahlweise Stahltrapezbleche oder Sandwichelemente auf sendzimirverzinkten Stahl-Z-Pfetten bei den SHO Hallen geliefert. Optional erhältliche Dachrinnen werden an Profilen aus Stahl montiert (Kaltdach), die Verwerfungen und Beschädigungen der Dachhaut verhindern. Giebelüberstände können serienmäßig mitgeliefert werden.

Unsere Satteldachhallen können auf Wunsch mit einem bis 5m auskragenden Vordach ausgestattet werden.

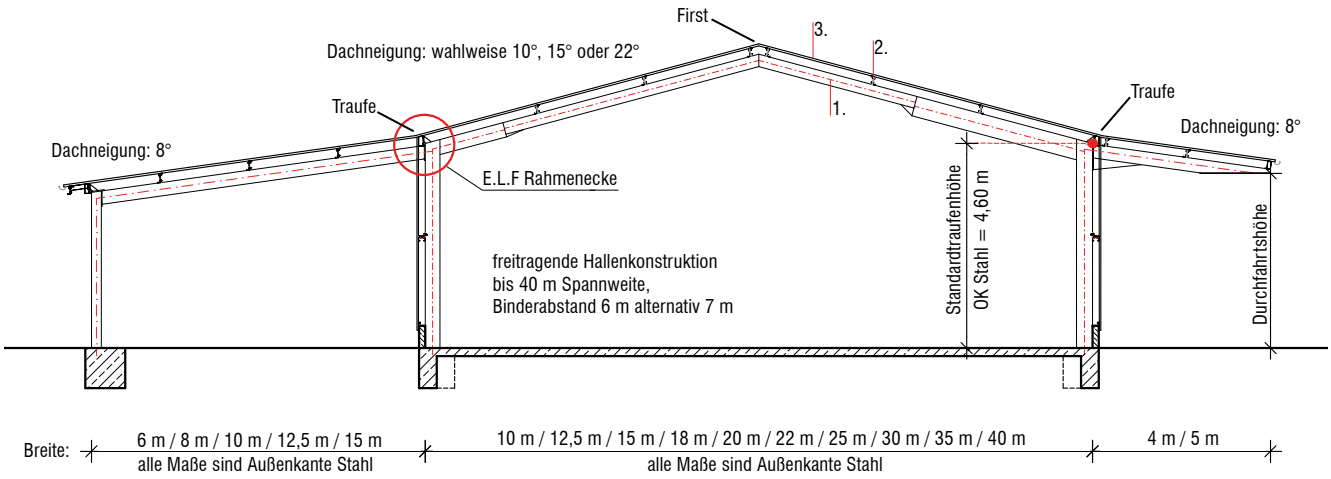

FREITRAGEND & INDIVIDUELL

E·L·F
HALLEN UND MASCHINENBAU

Verkleidungen

Die Hallen sind wahlweise mit Stahltrapezblechen, Sandwichelementen, Holzschalungen oder individuellen Betonwänden lieferbar.

Flexible Bauweise

Unsere Hallen sind komplett geschraubt. Die modulare Bauweise erlaubt spätere Erweiterungen, Umbauten sowie Nutzungsänderungen.

E.L.F Satteldachhallen SHO | SHW alle Angaben in Meter — 10 - 40 m Spannweite

Bezeichnung		1000	1250	1500	1800	2000	2200	2500	3000	3500	4000
Hallenbreite (Außenmaß Stahlgebinde)		10,00	12,50	15,00	18,00	20,00	22,00	25,00	30,00	35,00	40,00
Länge Grundelement[2]		12,00 oder 14,00	12,00 oder 14,00	12,00 oder 14,00	12,00 oder 14,00	12,00 oder 14,00	12,00 oder 14,00	12,00 oder 14,00	12,00 oder 14,00	12,00 oder 14,00	12,00 oder 14,00
Länge Erweiterungselemen[3]		6,00 oder 7,00	6,00 oder 7,00	6,00 oder 7,00	6,00 oder 7,00	6,00 oder 7,00	6,00 oder 7,00	6,00 oder 7,00	6,00 oder 7,00	6,00 oder 7,00	6,00 oder 7,00
Standardtraufenhöhe ab		4,60	4,60	4,60	4,60	4,60	4,60	4,60	4,60	4,60	4,60
Firsthöhe OK-Dach[4]	10°	5,73	5,95	6,17	6,44	6,61	6,79	7,05	7,49	7,94	8,38
	15°	6,19	6,42	6,86	7,26	7,53	7,80	8,20	8,86	9,54	10,21
	22°	6,87	7,38	7,88	8,49	8,89	9,29	9,90	10,91	11,92	12,93
Außenmaß m. Stahltrapezblechverkleidung		10,37	12,87	15,37	18,37	20,37	22,37	25,37	30,37	35,37	40,37
Durchfahrtshöhe unter dem 4 m Vordach, DN 8°		3,87	3,87	3,87	3,87	3,87	3,87	3,87	3,87	3,87	3,87
Durchfahrtshöhe unter dem 5 m Vordach, DN 8°		3,73*	3,73*	3,73	3,73	3,73	3,73	3,73	3,73	3,73	3,73

ACHTUNG Beim Anbau von Vordächern bitte die Möglichkeit der Traufenerhöhung berücksichtigen.
Bei allen SH-Hallen können wir auf Wunsch einen Anbau von Anschleppungen Typ AS 600, AS 800, AS 1000, AS 1250 und AS 1500 einplanen.

*) auf Anfrage
2) doppelter Binderabstand (6 oder 7 m möglich)
3) je nach gewähltem Binderabstand
4) bei nicht isolierten Stahltrapezblechen

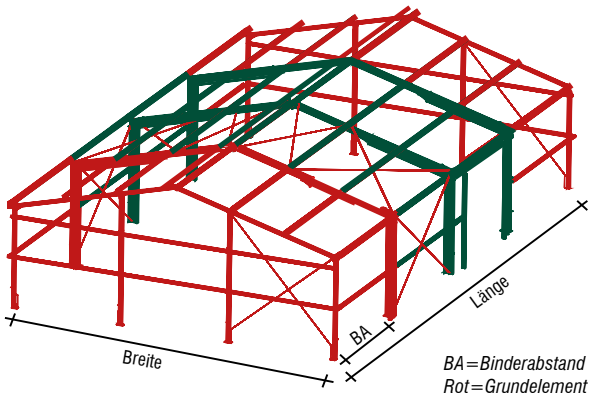

BA = Binderabstand
Rot = Grundelement
Grün = Eweiterungselement

Offen für künftige Pläne

Die Stallplanung muss einen hohen Grad an Flexibilität gewährleisten, damit Sie bei neuen betrieblichen Entwicklungen und Ausrichtungen schnell reagieren können. Genau hier setzt das E.L.F-Konzept an: Unser Vario-Rinderstall hält Ihnen viele Optionen für künftige Nutzungsmöglichkeiten frei und ermöglicht auch Erweiterungen.

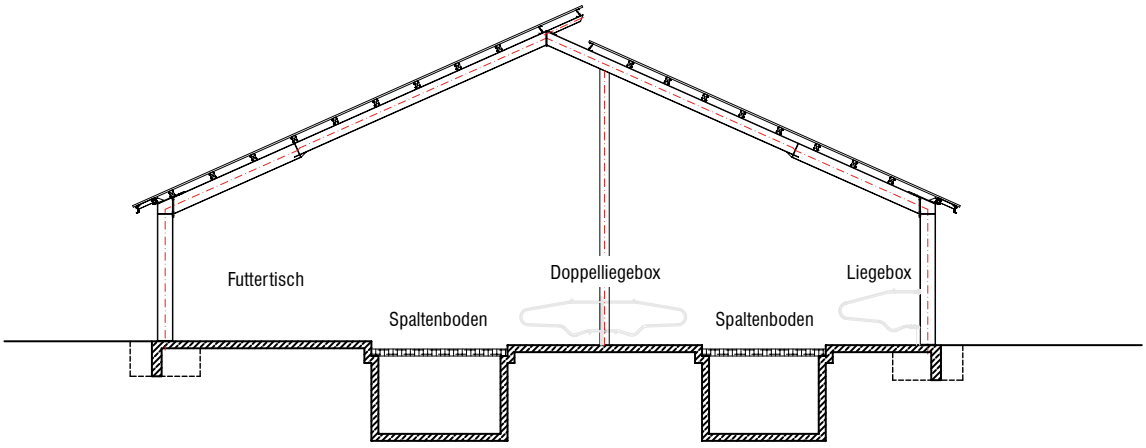

FLEXIBEL IN DIE ZUKUNFT

E·L·F
HALLEN UND MASCHINENBAU

Unser Stallsystem bietet Ihnen:

- freie Wahl der Hallengrundmaße
- individuelle Platzierung der Stützen im Innenbereich
- keine Einschränkung der Platzaufteilung
- freie Wahl der Futtergangbreiten
- viele Dachvarianten
- kalte oder isolierte Stallvarianten
- mit Anschleppung und Vordach ausrüstbar
- relativ kleine Fundamente durch die Zweigelenk-rahmenkonstruktion
- DLG-geprüfte und lebensmittelechte Lackierung
- Zusammenarbeit mit namhaften Stallausrüstern
- Integration modernster Ausstattung

Vielfältige, innovative Lösungen für das Wohlbefinden Ihrer Tiere!

E.L.F Hallen sind äußerst vielseitig und auf allen Feldern der Landwirtschaft zu Hause.

Geschickte Konstruktionsmerkmale machen sie zu dem, was sie sind – optimal für jedes Lagergut, günstig, vielseitig und in hochwertiger Qualität und Ausführung.

E·L·F
HALLEN UND MASCHINENBAU

CLAAS

E·L·F
HALLEN UND MASCHINENBAU

Satteldachhalle mit Anschleppung

E.L.F Maschinenhallen

Eine E.L.F Halle ist das optimale Gebäude für Ihre Maschinen und für Ihre Werkstatt.

Anschleppungen und Vordächer

E.L.F Hallen können auf Wunsch nachträglich verlängert und Anschleppungen beidseitig später angebaut werden. Ebenso können freitragende Vordächer bis 5 m an die Konstruktion angeschraubt werden, wenn dieses statisch berücksichtigt wurde.

Der Nutzen bestimmt die Ausstattung

Wir planen Ihre Halle individuell für Sie.

Satteldachhalle mit offenem Erweiterungselement

Vordach

Vordach mit Giebelverkleidung

Satteldachhalle mit Vordach

Sie sehen auf diesen Seiten einen Ausschnitt verschiedener Detaillösungen

Haben Sie Fragen? Bitte sprechen Sie uns an!

Ankerplatte

Hallendach mit Stahl-Z-Pfetten

Fassade mit Wärmespeichervermögen

Pultdachhalle mit Portalrahmen

E·L·F
HALLEN UND MASCHINENBAU

Traufenüberstand

Kleinigkeiten mit großer Wirkung

Der Gestaltungsspielraum lässt unzählige Variationen zu. Gemeinsam mit Ihnen erarbeiten unsere Fachleute Konzeptionen, die Ihren Ansprüchen gerecht werden.

Dachrinnenmontage bei Isodach

Dachrinnenmontage bei Kaltdachausführung

Tropfkante

Anprallschutz

Erweiterbare Halle und Kranbahnvorbereitung

Eine Halle - viele Möglichkeiten

Kranbahn

Elektrischer Torantrieb

Nicht erweiterbare Halle, Lichtband und Sectionaltor

LÖSUNGEN AUS EINER HAND

E·L·F
HALLEN UND MASCHINENBAU

Schiebetoranlage

Lichtband

Fenster

NT Tür

Lichtfirst

Alles aus einer Hand

Sinnvolles Zubehör wird technisch integriert und perfekt eingebaut. Wir beziehen dieses von namhaften Herstellern und übernehmen dafür die Gewährleistung.

Sectionaltor mit Schlupftür

Zwischendecke

Schwimmende Sohlplatte

E.L.F Rahmenecke

Anpassung an regionale Vorgaben

Unsere Planungsabteilung berücksichtigt die gesetzlichen Anforderungen Ihres Bauamtes vor Ort, wie z.B. regionale Wind- und Schneelastzonen. Diese Auflagen setzen wir konzeptionell und statisch um.

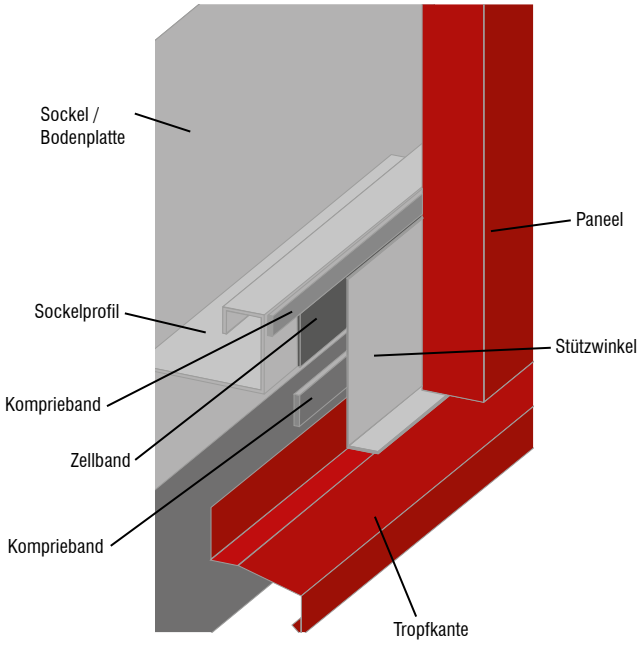

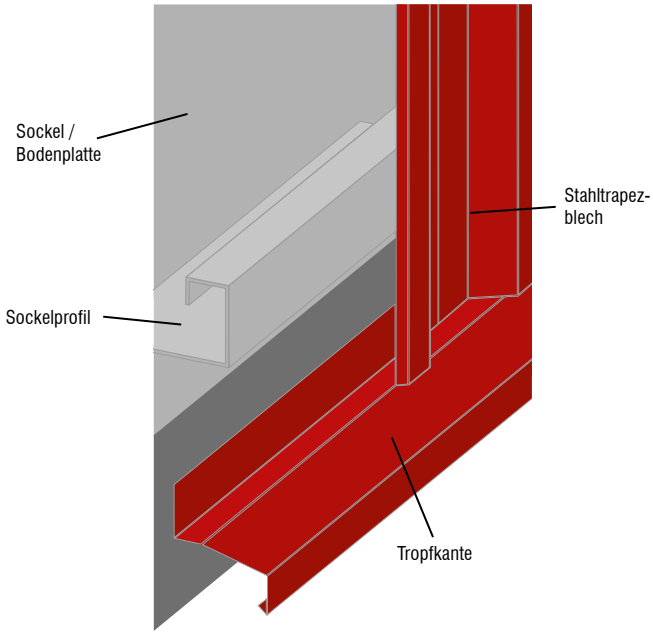

FUNDAMENTE - INDIVIDUELLE GRUNDLAGE VON HALLEN UND STÄLLEN

E·L·F
HALLEN UND MASCHINENBAU

Fundamente, genauso individuell wie Hallen!

Jedes Fundament muss sorgfältig auf das Bauwerk, dass es tragen soll, abgestimmt werden. Individuelle Aspekte wie Nutzungszweck, vorgesehene Objektausstattung oder örtliche Gegebenheiten werden dabei berücksichtigt. Grundsätzlich gibt es verschiedene Möglichkeiten, Ihrem neuen Bauwerk die nötige Bodenhaftung zu geben.

Unser E.L.F-Team bespricht und wägt mit Ihnen gemeinsam ab, welche Fundamentvariante für Ihr Bauvorhaben gewählt werden soll. Dabei fließen Aspekte wie Kosten-Nutzen-Verhältnis, Bauzeit und Erstellungstermin in die Entscheidungsfindung mit ein.

Grundsätzlich planen wir mit kostenschonenden, standardisierten Fundamenten, die jedoch so flexibel sind, dass Ihre individuellen Wünsche von Aussparungen, Verstärkungen und anderen außerhalb der Serie liegenden Details berücksichtigt werden. Alle unsere Fundamente sind auf eine Bodenpressung von 150 kN/m² ausgelegt; natürlich können wir Ihnen auch gerne individuelle Lösungen anbieten. Nach unserer eingehenden Beratung stellen wir Ihnen selbstverständlich die ausgearbeiteten Fundamentpläne zum Selbstkostenpreis zur Verfügung.

Umlaufendes Streifenfundament

Diese Fundamentvariante ist interessant, wenn Sie noch nicht wissen, welche Art von Bodenbefestigung als Hallenboden genommen werden soll. Egal ob Schotter, Pflasterung oder auch später eine Bodenplatte gewählt wird, Sie haben genügend Spielraum für eine freie Entscheidung. Dieses Fundament bietet sich idealerweise auch bei Reithallen an, da das Streifenfundament zur Befestigung der Reitbande genutzt werden kann.

Die Traufenstützen der Halle werden über den offenen Köcher gestellt. Ankerschrauben sorgen dafür, dass die dauerhafte Standfestigkeit gewährleistet ist. Die Stützen in der Giebelseite werden aufgedübelt. Gegen einen geringen Mehrpreis kann bei bestimmten Hallen auch auf die Köcher verzichtet und die Halle mit Spezialdübeln befestigt werden.

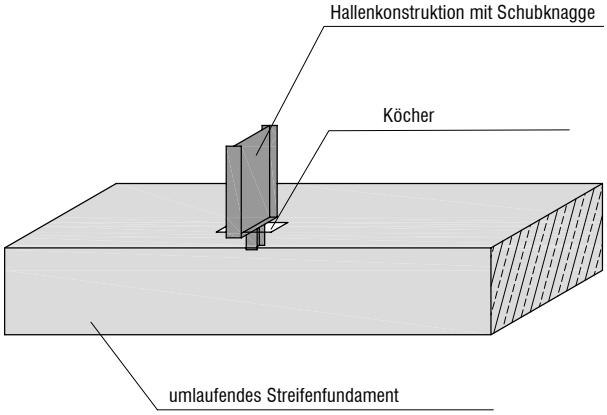

Punkt- mit Streifenfundament

Diese Fundamentvariante wird sehr häufig gewählt, denn sie hat einen großen Vorteil: Sie bietet eine einwandfreie Führung für eventuelle Toranlagen. Weiterhin besteht die Möglichkeit, auf dem Streifenfundament zu mauern und / oder dagegen zu pflastern, zu schottern oder eine konstruktiv frei wählbare Sohlplatte auch noch nachträglich einzubringen.

Der Stahlträger wird über den offenen Köcher gestellt und mit Ankerschrauben befestigt. Die Stützen in der Giebelseite werden aufgedübelt. Gegen einen geringen Mehrpreis kann bei bestimmten Hallen auch auf die Köcher verzichtet und die Halle mit Spezialdübeln befestigt werden.

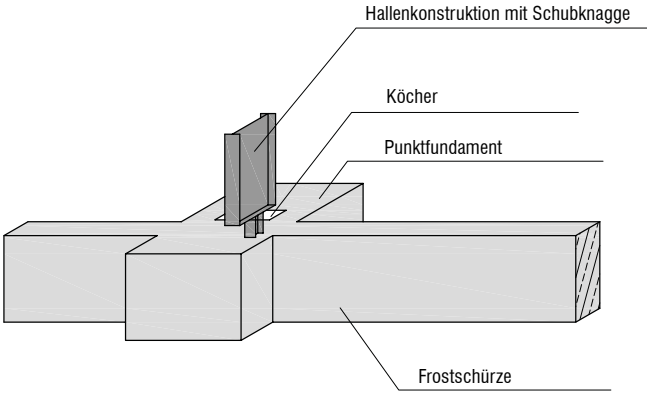

Streifenfundament mit angegossener Sohlplatte

Diese Fundamentvariante kommt zum Tragen, wenn feststeht, dass die Halle eine Betonsohle erhalten soll. Die Sohlplatte ist serienmäßig für eine Radlast von bis zu 4t ausgewiesen. Das Streifenfundament ist relativ schmal, da Streifen und Sohlplatte durch Bewährungseisen das „Umkippen“ des Fundaments verhindern. Auch hier wird mit einem offenen Köcher gearbeitet und die Giebelstützen werden auf das Fundament gedübelt. Gegen einen geringen Mehrpreis kann bei bestimmten Hallen auch auf die Köcher verzichtet und die Halle mit Spezialdübeln befestigt werden.

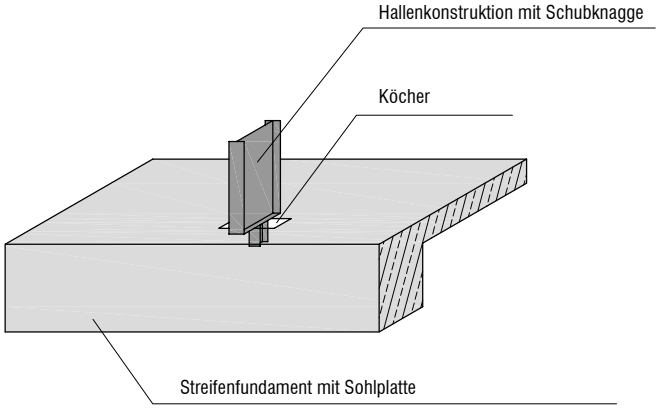

Sohlplatte mit angegossener Betonwand

Dieses Fundament bietet sich besonders bei Schüttgütern an. Die Halle wird nicht mehr direkt auf das Fundament gestellt, sondern wird mittels Kontaktplatten auf eine vorher statisch berechnete Betonwand, die bis zu 5 m hoch sein kann, befestigt. Diese Bauweise ist zum Beispiel besonders interessant bei Getreidelagerung.

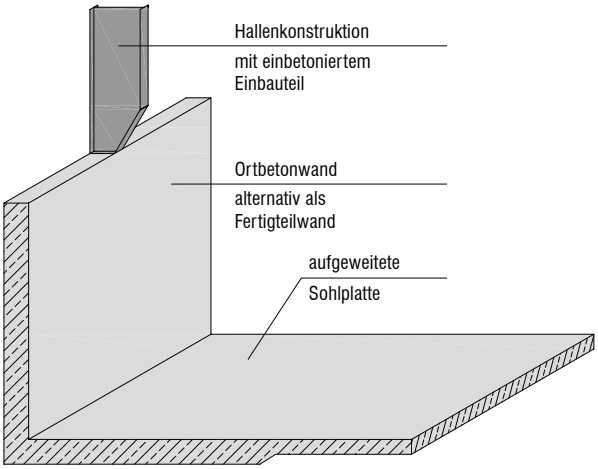

Streifenfundament mit Zerrbalken und schwimmender Sohlplatte

Diese Fundamentvariante ist statisch unabhängig von einer Sohlplatte, denn die ist hier durch Zerrbalken ersetzt. Dadurch ist die Hallensohle von dem Bauherren frei wählbar und kann nachträglich eingebracht werden. So ist neben Schotterung, Pflasterung, Sohlplatte auch eine Stahlfasersohlplatte möglich. Das Streifenfundament mit Zerrbalken hat im Unterschied zum Punkt- mit Streifenfundament außen eine glatte Schalkante.

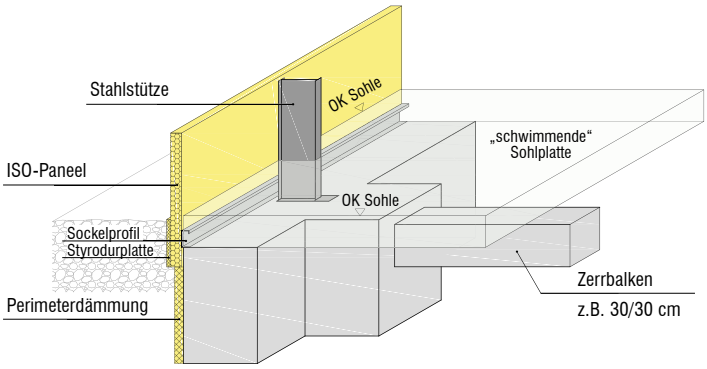

Streifenfundament mit nachträglich angegossener Sohlplatte

Bei dieser Fundamentvariante wird die Sohlplatte statisch in die Hallenkonstruktion einbezogen, kann aber nach Errichten der Stahlkonstruktion eingebracht werden. Dadurch sind die Arbeiten für die Sohlplatte witterungsunabhängig und werden im Trockenen unter dem Hallendach ausgeführt. Es ergibt sich folgender Arbeitsablauf: Fundamente setzen, dann Hallenmontage, danach Einbringen der Sohlplatte unter dem fertig gestellten Dach.

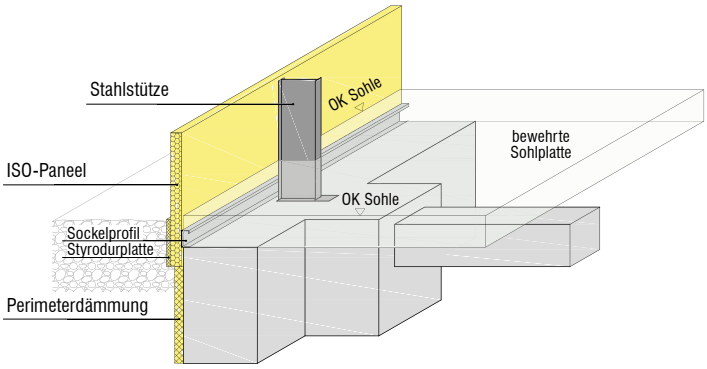

Streifenfundament mit Sockel und nachträglich angegossener Sohlplatte

Bei dieser Fundamentvariante wird die Sohlplatte statisch in die Hallenkonstruktion einbezogen, kann aber nach Errichten der Stahlkonstruktion eingebracht werden. Dadurch sind die Arbeiten für die Sohlplatte witterungsunabhängig und werden im Trockenen unter dem Hallendach ausgeführt.

Ein konstruktiv gewählter und ca. 50 cm hoher Betonsockel dient sowohl im Halleninneren als auch von außen als Anprall-/Anfahrschutz!

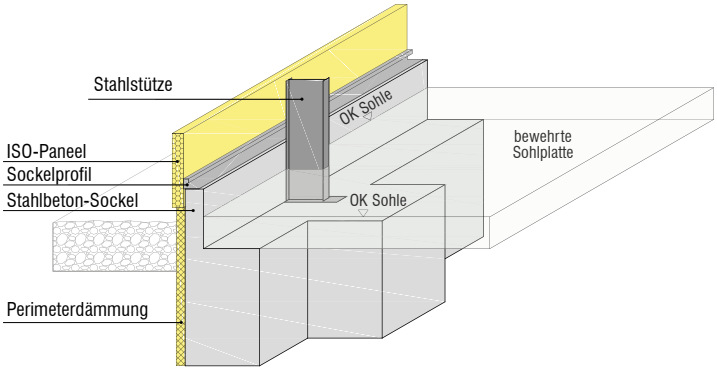

Nie war eine Halle so wertvoll: funktionell, flexibel, kostengünstig

Alle Stahlteile sind sandgestrahlt und werden vor der Lackierung nochmals mit Trockeneis nachgestrahlt. Für die Grundierung und Lackierung verwenden wir einen 2-Komponenten-Acrylatlack, der lebensmittelecht ist! Durch dieses aufwändige Lackierverfahren erzielen wir einen sehr hohen Korrosionsschutz (C 4A) und gewährleisten, dass Sie lange Freude an Ihrer ELF-Halle haben.

E.L.F-Farben Stahlkonstruktionen

Feuerrot	RAL 3000
Anthrazitgrau	RAL 7016
Lichtgrau	RAL 7035
Moosgrün	RAL 6005
Enzianblau	RAL 5010

Auf Wunsch lackieren wir auch in Ihrer Hausfarbe!

E.L.F-Dachfarben Wellfaserzement

Schwarz
Ziegelrot / Terracotta
Rotbraun
Wolkengrau / Pastellgrau
Dunkelbraun / Manganbraun

Farben können im Original drucktechnisch bedingt abweichen!
Weitere RAL-Farben sind auf Anfrage möglich.

E.L.F-Wand- und Dachfarben Stahltrapezblech & Isopaneel

Hellelfenbein	RAL 1015
Enzianblau	RAL 5010
Resedagrün	RAL 6011
Chromoxidgrün	RAL 6020
Anthrazitgrau	RAL 7016
Kupferbraun	RAL 8004
Nussbraun	RAL 8011
Rotbraun Oxidrot	RAL 8012 RAL 3009
Feuerrot	RAL 3000
Grauweiß	RAL 9002
Lichtgrau	RAL 7035
Weißaluminium	RAL 9006
Graualuminium	RAL 9007

Die Dach- und Wandbleche sind serienmäßig außen mit einer 25 μm Polyesterbeschichtung und innen mit einem mindestens 10 μm Schutzlack versehen, das trifft auch auf die Paneele zu. Alle Farben sind ähnlich der angegebenen RAL-Töne. Sie werden nach definierten Farbstandards unserer Lieferanten hergestellt. Trotz sorgfältiger Arbeitsweise sind Farbunterschiede aufgrund verschiedener Chargen nicht zu vermeiden.

Produktion und Montage gehören zusammen. Wir tragen die Verantwortung und übernehmen die Gewährleistung.

Unsere Montagefirmen sind auf den Aufbau von E.L.F Hallensystemen spezialisiert. In der gesamten Bauphase bleiben wir Ihr Ansprechpartner. Selbstverständlich übernehmen wir die komplette Verantwortung für Ihre Halle.

Bei der Hallen-Montage werden die gesetzlichen Sicherheitsvorschriften beachtet, damit unsere Monteure sicher und konzentriert arbeiten können. Die Absturzsicherung durch Netze, Sicherheitshelme und Schutzkleidung gehören genauso zu unserem Qualitätsstandard wie kontinuierliche Aus- und Weiterbildung.

E·L·F
HALLEN UND MASCHINENBAU

Wir garantieren höchste Fertigungs-und Montagequalität.

Sie werden sehen, so flexibel wie die E.L.F Hallen ist auch unser Team. Kreativität in der Planung, korrekt in der Abwicklung, handwerklich gut in der Ausführung. Wir beweisen Ihnen gern, dass dieses die Maßstäbe unseres Handelns sind.

Wir sorgen auch nach Abschluss des Baus für Ihre Zufriedenheit.

Hallen für jeden Einsatz

- Maschinenhalle
- Lagerhalle
- Werkstatt
- Unterstand
- Kellerei
- Biogas-Komponentenhalle
- Stall
- Reithalle
- Solarhalle

Zusatzleistungen

Unsere E.L.F Hallen Fachberater informieren Sie gern und umfassend über die möglichen Ausstattungen.

- Brandschutz
- Lebensmittellagerung
- individuelle Branchenlösungen
- Inneneinrichtungen
- Solartechnik

Technische Änderungen sowie drucktechnische Farbabweichungen bleiben vorbehalten.

HALLENBAU IN PERFEKTION

E.L.F Hallen- und Maschinenbau GmbH

Lüchtringer Weg 52
37603 Holzminden
Telefon 05531 990 56-0
Telefax 05531 990 56-11
info@elf-hallen.de
www.elf-hallen.de

Wir beraten Sie vor Ort.

Ihren regionalen E.L.F-Ansprechpartner finden Sie auf unserer Website unter **www.elf-hallen.de**

Oder rufen Sie uns einfach an.

Abbildungen und Angaben Stand 10/2018.
Weiterentwicklungen vorbehalten. Layout: www.gmc-marketing.de

Maschinenhalle • Lagerhalle • Stall • Werkstatt • Unterstand